# 151X4-8/6-1/8

HAFNER

Hollanderes egyenes csatlakozó - INOX

## Termékjellemzők

| | |
|---|---|
| **Közeg** | sűrített levegő, folyadék |
| **Üzemi nyomás** | 0...25 bar |
| **Kivitel** | menetes |
| **Névleges nyomás** | 0...25 bar |
| **Csatlakozás** | G 1/8" |
| **Tömítés anyaga** | tömítés nélkül |
| **Cső átmérő (külső/belső)** | Ø8/6 |
| **Hőmérséklet tartomány** | -40°C...+140°C |
| **Csőméret \| A** | Ø8 |
| **Csőméret \| B** | Ø6 |
| **Anyag** | rozsdamentes acél |

# 151X4-8/6-1/8

HAFNER

Hollanderes egyenes csatlakozó - INOX

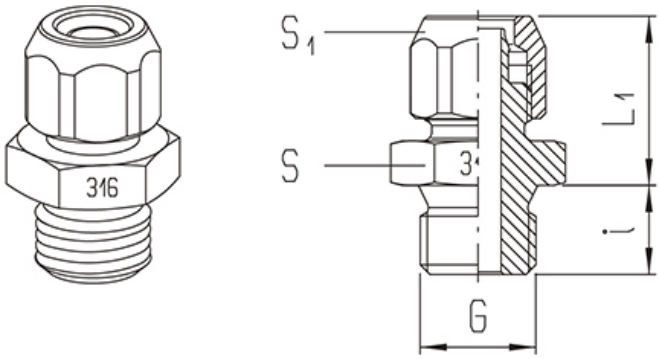


| Típusszám | Csőméret | Csatlakozás G | L1 | i | S1 | S |
|---|---|---|---|---|---|---|
| 151X4-6/4-1/8 | 6/4 | G 1/8" | 18,5 | 8 | 12 | 13 |
| 151X4-6/4-1/4 | 6/4 | G 1/4" | 19 | 10 | 12 | 17 |
| 151X4-8/6-1/8 | 8/6 | G 1/8" | 18,5 | 8 | 14 | 13 |
| 151X4-8/6-1/4 | 8/6 | G 1/4" | 19 | 10 | 14 | 17 |
| 151X4-10/8-1/8 | 10/8 | G 1/8" | 20 | 8 | 17 | 14 |
| 151X4-10/8-1/4 | 10/8 | G 1/4" | 20,5 | 10 | 17 | 17 |
| 151X4-10/8-3/8 | 10/8 | G 3/8" | 20,5 | 10 | 17 | 19 |
| 151X4-12/10-3/8 | 12/10 | G 3/8" | 22 | 10 | 19 | 19 |
| 151X4-12/10-1/2 | 12/10 | G 1/2" | 22,5 | 12 | 19 | 24 |